REVISION DATA				
SYM	ECN	DESCRIPTION	DATE	APPROVED

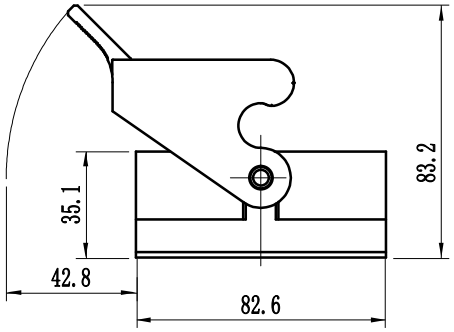

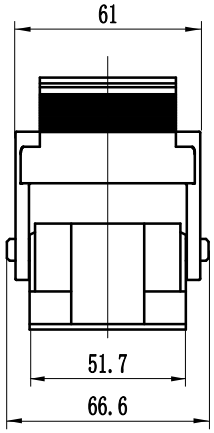

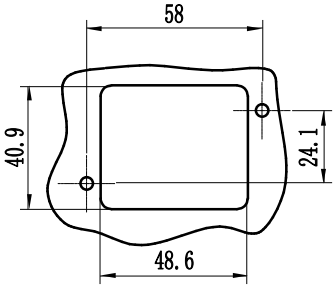

面板开孔图
Panel cut out

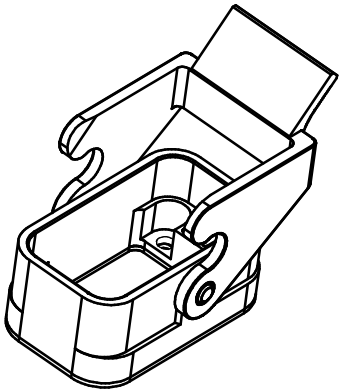

技术参数：
材料：聚碳酸酯
颜色：黑色(RAL 9005)
温度范围：-40℃～+125℃
防护等级：IP65(联锁状态)
锁扣方式：塑料单扣
密封原件：NBR
出线方向：底部出线

Specifications:
Material:PC
Color:Black(RAL 9005)
Limiting temperatures: -40℃～+125℃
Degree of protection:IP65(Locked)
Locking type:Plastic Single Lever
Sealing Material:NBR
Mounting type:Bulkhead Mounting

Tolerance		SIGNATURE	DATE	Units	mm	宁波欧科瑞连接器有限公司 NINGBO OUKERUI CONNECTOR CO.,LTD.		
0～≤20 ±0.15	DRAW			Size	A4			
20～≤50 ±0.25	DESIGN			Scale		PART NAME: HZW-HC.P-ST-1PL		
50～≤80 ±0.35	CHECK			Sheet		Drawing NO.		REV
80～≤120 ±0.50	APPROVE			Proj.		Material		A